Prevención y Emergencias
PREMER
by Navendi group

Pol. Ind. Noain-Esquíroz, Calle H, Nº32
31191 Esquíroz de Galar (Navarra )
948 19 80 02
navendi@navendi.com

# REMOLQUE CONTRAINCENDIOS CON BOMBA DE 40 BAR Y 51 L/M

**Características**:

▪ Estos equipos, realmente profesionales y diseñados para la lucha contra incendios forestales y urbanos.

▪ Equipos con ejes y ruedas tipo TODOTERRENO para que pueda ser el equipo accesible a terrenos difíciles

▪ Montan una bomba de membranas de alta presión que proporcionan su caudal de agua a largas distancias.

▪ Su reducido caudal es ideal para economizar el gasto de agua y así poder alargar más el tiempo de uso haciendo más eficiente las labores a desempeñar.

▪ La bomba dispone de un regulador de presión con válvula de seguridad que permite recircular el agua cuando la bomba se encuentra con mucha presión y de esta forma cuida y protege la vida útil de la bomba.

▪ La bomba puede aspirar agua directamente desde el depósito o desde el exterior a través de un mangote de aspiración.

▪ La entrada de agua desde el exterior se hace a través de un filtro de aspiración.

▪Disponible con depósitos con diferentes capacidades: 600, 800 o 1.000 litros. (Para otras cantidades y configuraciones consultar).

▪ El modelo de depósito puede variar en su forma respecto a las imágenes expuestas dependiendo del modelo de remolque, capacidad del depósito y extras a incorporar.

▪ Disponemos de depósitos fabricados en fibra de vidrio y con posibilidad de incorporar rompeolas interno.

Pol. Ind. Noain-Esquíroz, Calle H, Nº32
31191 Esquíroz de Galar (Navarra )
948 19 80 02
navendi@navendi.com

▪ También disponemos del servicio de personalizado del depósito, pudiendo ser fabricado de otro color.

▪ Estos equipos pueden hacer también, la función de lavado de calles, riego de zonas ajardinadas etc.,

▪ Hemos dividido las diferentes equipaciones que puedan llevar los diferentes modelos en tres tipos:

- Equipación Básica, que lleva lo más imprescindible.
- Equipación Plus que lleva todo lo de la básica más su propia equipación.
- Equipación Espumógeno. Que lleva lo más imprescindible más el equipo completo de espumógeno.
- Equipación Plus + Espumógeno. Que lleva lo la equipación de la Plus, más el equipo completo de espumógeno.

▪ Los portes de estos remolques **NO** están incluidos en el precio. (Consulte precio de envío)

▪ Consulte la opción de contratar el servicio de entrega y formación (2-3 horas) del equipo,

▪ Motor estacionario genérico que dispone de una amplia gama de repuestos y servicio técnico por toda la geografía española.

PREMER
Prevención y Emergencias

Prevención y Emergencias
PREMER
by Navendi group

Pol. Ind. Noain-Esquíroz, Calle H, Nº32
31191 Esquíroz de Galar (Navarra )
948 19 80 02
navendi@navendi.com

**Equipación Básica:**

▪ Remolque con ruedas tipo tipo Todoterreno para zonas rurales, no asfaltadas y también para los buenos firmes. (Comúnmente 215/65-R16").
▪ Recubrimiento doble capa: imprimación + pintura en polvo.
▪ Chasis pintado en color Rojo. También está disponible en colores estándar (Amarillo, Azul, Verde, Blanco, Naranja, Negro) y en colores específicos según paleta RAL. En el caso de solicitar el remolque en un color específico esto conlleva gastos adicionales. Consultar precio.
▪ Punto de Gravedad bajo.
▪ Enganche tipo bola.
▪ Sistema eléctrico y de luces homologadas (luces de freno, intermitentes,…), con conector de 7 polos. (consultar otros conectores).
▪ Disponible los depósitos con diferentes capacidades: 600, 800 o 1.000 litros. (Para otras cantidades consultar). También existe la posibilidad de instalar depósitos en material fibra de vidrio e incorporar rompeolas internos.
▪ Nivel de agua visible desde el exterior.
▪ Tapadera roscada de ±450 mm Ø
▪ Desagüe de seguridad.
▪ Regulador de Presión de Agua. Este elemento permite cuidar la bomba para prolongar su durabilidad.
▪ Motor genérico de 212cc de 7cv y arranque manual.
▪ Bomba de Presión COMET APS-51 que otorga 40 Bar y 51 litros/minuto.
▪ 1 salida con racor Barcelona de Ø25.
▪ 20 metros de manguera de alta presión.
▪ 1 lanza de largo alcance chorro/niebla.
▪ Mangote de aspiración de 5 metros con filtro de fondo. (Consultar para otras larguras).
▪ Tramitación y homologación de remolque incluido.
▪ Remolque homologado para 750Kg. (independientemente de la capacidad del depósito).
▪ Compatible para permisos de conducir B. (Carnet de coche).
▪ Tramitación homologación de remolque incluido.

**Equipación Plus:** (Elemento opcional)

▪ Freno de mano para manipular cómodamente el remolque sin equipo tractor
▪ Freno Inercia para aumentar la seguridad del frenado con el remolque en circulación.
▪ Rueda jockey grande. Super-Reforzada capaz de soportar el peso del remolque lleno.
▪ Devanadera de Hierro Cincado con freno-antivueltas. (Hasta 50 de metros)
▪ Porta-Matrículas intercambiable.

**Equipación Espumógeno:** (Elemento Opcional)

▪ Estructura portante del bidón.
▪ Bidón para espumógeno/espumante (producto químico no incluido)
▪ Proporcionador de mezcla.
▪ Manguera Racorada de 25Ø y 20mts.
▪ Lanza de Espuma.

PREMER
Prevención y Emergencias

Pol. Ind. Noain-Esquíroz, Calle H, Nº32
31191 Esquíroz de Galar (Navarra )
948 19 80 02
navendi@navendi.com

# MOTOBOMBA APS-51:

***La imagen expuesta es una motobomba similar a la mototbomba . Exponemos este modelo para que puedan ver la construcción final con sus tomas de entrada y salida de agua.**

Pol. Ind. Noain-Esquíroz, Calle H, Nº32
31191 Esquíroz de Galar (Navarra )
948 19 80 02
navendi@navendi.com

## DESCRIPCIÓN:

Motobomba de membranas de alta presión, equipada con un motor gasolina de 4 tiempos OHV de 212cc. y 7 cv.

La bomba que monta es ideal para prevención y lucha contra incendios y cualquier uso donde sea necesario gran caudal de agua con presión. Su reducido caudal es ideal para economizar el gasto de agua y así poder alargar más el tiempo de uso haciendo más eficiente las labores a desempeñar.

Debido a su reducido caudal tan solo es recomendable su uso con tan solo una única manguera. Se puede conectar a un hidrante para obtener una mayor presión a la que el hidrante proporciona.

Estas bombas no son efectivas para trasvase o achique de aguas. Su caudal máximo es de 3m³/hora (3.060 Litros/hora), Aunque este equipo dispone de filtro solo se aconseja únicamente usar con aguas limpias dado que los residuos pueden obstruir la entrada de agua dañando diferentes componentes del equipo incluido el motor y/ bomba.

Fabricada en los mejores materiales anticorrosivos del mercado.

Aspiración anillada máximo 7 m.

Prevención y Emergencias
PREMER
by Navendi group

Pol. Ind. Noain-Esquíroz, Calle H, Nº32
31191 Esquíroz de Galar (Navarra )
948 19 80 02
navendi@navendi.com

## CARACTERÍSTICAS:

| | |
|---|---|
| ▪ **MOTOR**: | |
| ▪ **Tipo**: | Monocilíndrico OHV |
| ▪ **Combustible**: | Gasolina 4T |
| ▪ **Capacidad Deposito Combustible**: | 3,6 Litros |
| ▪ **Potencia**: | 7 HP |
| ▪ **Desplazamiento**: | 212cc |
| ▪ **Refrigeración**: | Por Aire |
| ▪ **Tipo de arranque**: | Arranque Manual |
| ▪ **Capacidad Depósito Carter de Aceite**: | 0,6 Litros – SAE 10W30 |
| ▪ **Sensor nivel bajo Aceite**: | Con Alarma |
| ▪ **Decibelios**: | 103dB |

| | |
|---|---|
| ▪ **BOMBA**: | |
| ▪ **Altura Máxima**: | 400 metros |
| ▪ **Caudal Máximo**: | 51 Litros Minuto |
| ▪ **Diámetro de aspiración e impulsión**: | Racor Barcelona certificado UNE-23340 |
| ▪ **Cuerpo de Bomba**: | Aluminio anodizado. |
| ▪ **Aspiración Máxima**: | 7 Metros |

PREMER
Prevención y Emergencias

Pol. Ind. Noain-Esquíroz, Calle H, Nº32
31191 Esquíroz de Galar (Navarra )
948 19 80 02
navendi@navendi.com

## Despiece

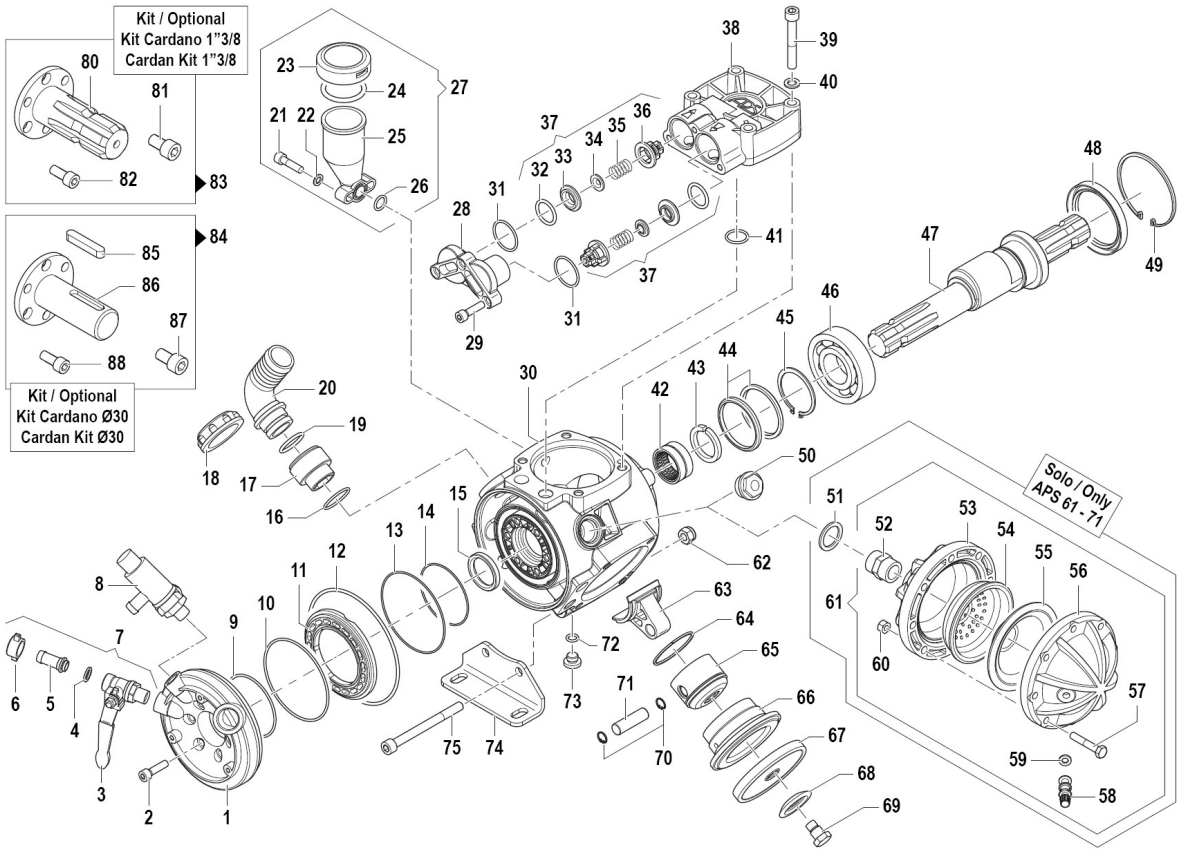


PREMER
Prevención y Emergencias

Pol. Ind. Noain-Esquíroz, Calle H, Nº32
31191 Esquíroz de Galar (Navarra )
948 19 80 02
navendi@navendi.com

## Montaje orientativo en la motobomba

Prevención y Emergencias
PREMER
by Navendi group

Pol. Ind. Noain-Esquíroz, Calle H, Nº32
31191 Esquíroz de Galar (Navarra )
948 19 80 02
navendi@navendi.com

Pol. Ind. Noain-Esquíroz, Calle H, Nº32
31191 Esquíroz de Galar (Navarra )
948 19 80 02
navendi@navendi.com

Prevención y Emergencias
PREMER
by Navendi group

Pol. Ind. Noain-Esquíroz, Calle H, Nº32
31191 Esquíroz de Galar (Navarra )
948 19 80 02
navendi@navendi.com

***Todas las imágenes expuestas pertenecen a un remolque de todoterreno fabricado con anterioridad. El modelo concreto de remolque, depósito y bomba podrá variar en su forma/color dependiendo de la capacidad del depósito elegido y de la bomba escogida.**